実用新案登録商品

コンクリート ケーブルトラフ T型

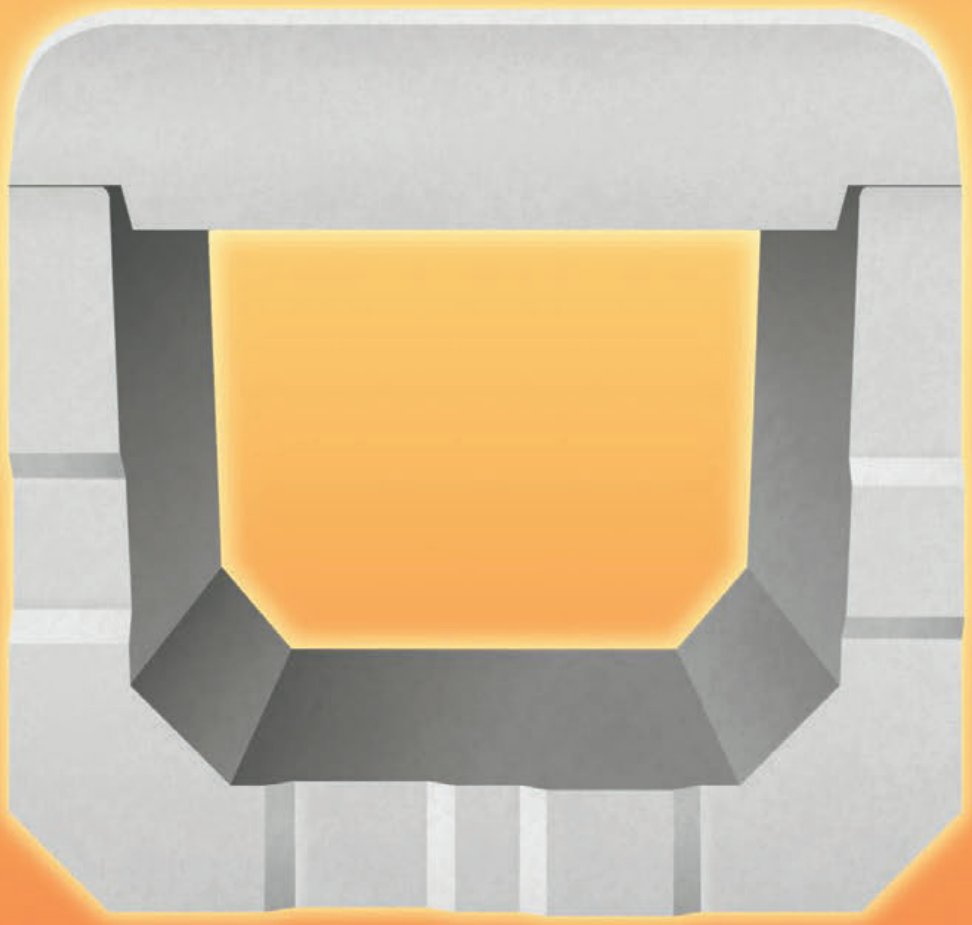

フジプレコン株式会社

比較・特徴

T型トラフは一般のコンクリートよりも2倍以上の強度がある
高強度コンクリートで出来ています。
軽量化で厚みを薄くしても同等以上の強度も確保できます。
さらに凍結融解や塩害などに対する耐候性にも優れています。

特長1 従来の鉄筋コンクリートトラフの容積を確保しつつ、外形寸法を小さくすることで軽量化！

■トラフ内容積 比較図

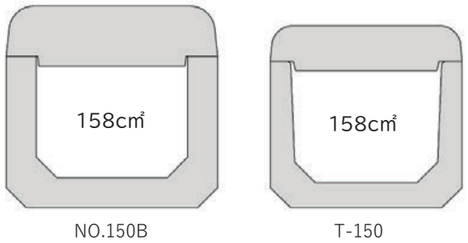

	T型トラフ	従来品	重量比較
70	11Kg	13Kg	2Kg
120	17Kg	21Kg	4Kg
150	21Kg	30Kg	9Kg
200	29Kg	44Kg	15Kg
250	36Kg	56Kg	20Kg
300	44Kg	64Kg	20Kg
400	66Kg	95Kg	29Kg

■T型トラフと従来トラフの比較表

呼び		寸法表								参考質量	
		内径		外径		深さ		高さ		(Kg/m)	
T型トラフ	従来トラフ	T型トラフ	従来トラフ	T型トラフ	従来トラフ	T型トラフ	従来トラフ	T型トラフ	従来トラフ	T型トラフ	従来トラフ
70	70	70	70	110	120	75	75	128	130	22	26
120	120	120	120	160	170	75	75	134	150	34	42
150	150B	150	150	190	210	120	120	180	200	42	60
200	200B	200	200	240	270	170	170	232	255	58	88
250	250	250	250	290	330	170	170	237	260	72	112
300	300	300	300	350	390	170	170	241	265	88	128
400	400	400	400	460	510	215	215	296	320	132	190

特長2 トラフ本体に方向性がない為、施工が容易！

特長3 凍結融解や塩害・中性化への強い耐候性！

■ 凍結融解に強い！

高強度コンクリート配合は密実なコンクリートになっています。
浸水性が低いので、凍結融解に対し、優れた耐候性があります。

■ 塩害に強い！

塩害の元となる塩化物イオンの浸透を防ぎ、塩害(海水害等)に
対して強い耐性を持っています。
また、空気中の炭酸ガスの浸透を防ぐためコンクリートの中性化
を遅らせることができます。

お客様の声

コンクリート製品だから長期間持つと考えていましたが
環境によっては、凍結融解や塩害ですぐに劣化して
しまい困っていました。しかしT型トラフは耐候性に
優れていて、安心して使用できます。

工事によっては延長数が長いこともあり、
工期が限られている中で、T型トラフを使用すると
「もう重いのはやりたくない」と言う声がでるくらいです。
また、方向性がないのも施工としては楽です。

直線用

寸法図

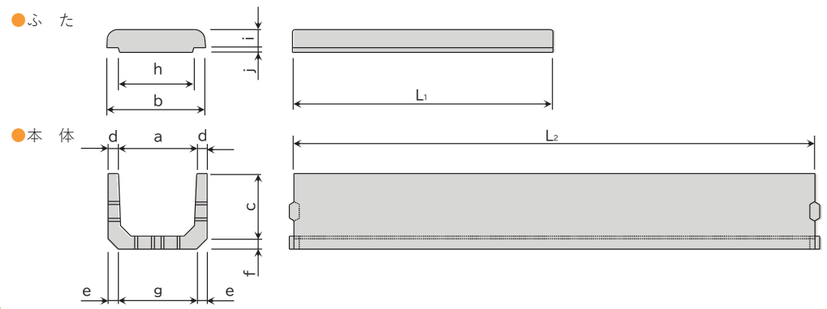

寸法表

種類	呼び	寸法（mm）												参考重量（Kg）		
		a	b	c	d	e	f	g	h	i	j	L1	L2	本体	ふた	組
直線用	T-70	70	110	75	20	23	23	64	65	30	9	500	500	7	4	11
	T-70												1000	14	4×2	22
	T-120	120	160				24	114	115	35				9	8	17
	T-150	150	190	120		25	25	140	145					12	9	21
	T-200	200	240	170		27	27	186	195					17	12	29
	T-250	250	290				28	236	245	39				20	16	36
	T-300	300	350		25	32	32	286	295					25	19	44
	300CT			250										33		54
	T-400	400	460	215	30	37	37	386	395	44				38	28	66

曲線用

寸法図

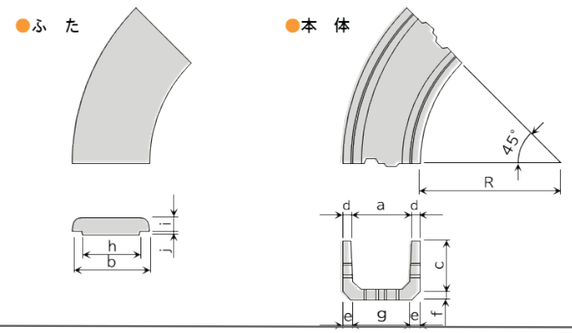

寸法表

種類	呼び	寸法（mm）											参考重量（Kg）		
		a	b	c	d	e	f	g	h	i	j	Rα45°	本体	ふた	組
曲線用	T-70	70	110	75	20	23	23	64	65	30	9	350	4	3	7
	T-120	120	160				24	114	115	35			6	5	11
	T-150	150	190	120		25	25	140	145				9	7	16
	T-200	200	240	170		27	27	186	195				13	9	22
	T-250	250	290				28	236	245	39			15	12	27
	T-300	300	350		25	32	32	286	295				21	16	37
	T-400	400	460	215	30	37	37	386	395	44			35	26	61

片分岐用

寸法図

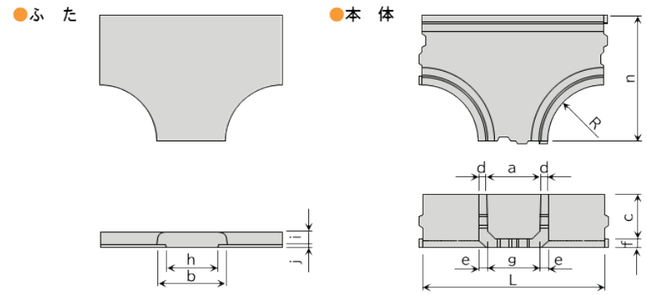

寸法表

種類	呼び	寸法（mm）													参考重量（Kg）		
		a	b	c	d	e	f	g	h	i	j	L	n	R	本体	ふた	組
片分岐用	T-70	70	110	75	20	23	23	64	65	30	9	500	305	195	10	8	18
	T-120	120	160				24	114	115	35			330	170	11	12	23
	T-150	150	190	120		25	25	140	145				345	155	15	13	28
	T-200	200	240	170		27	27	186	195				370	130	19	16	35
	T-250	250	290				28	236	245	39			560	425	135	23	46
	T-300	300	350		25	32	32	286	295				600	475	125	31	29	60
	T-400	400	460	215	30	37	37	386	395	44			700	580	120	50	48	98

異形片分岐用

寸法図

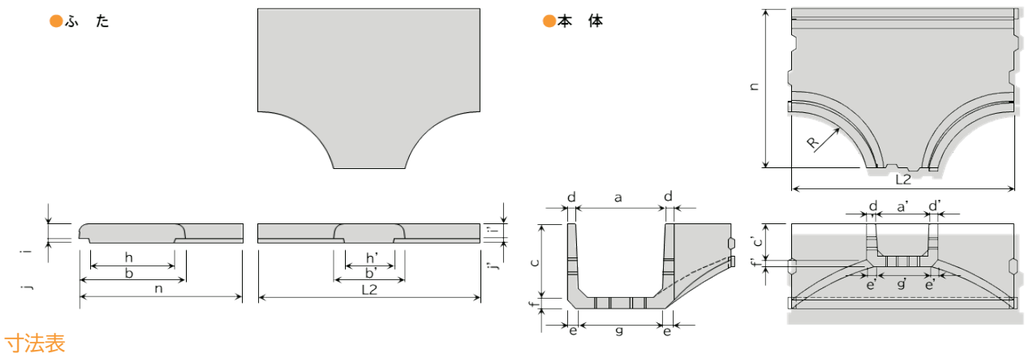

寸法表

類種	呼び	寸法（mm）																						重量（Kg）
		a	b	c	d	e	f	g	h	i	j	a'	b'	c'	d'	e'	f'	g'	h'	i'	j'	R	n	L2	
異形片分岐用	T150～T70	150	190	120	20	25	25	140	145	35	9	70	110	75	20	23	23	64	65	30	9	195	345	500	15
	T150～T120											120	160				24	114	115	35		170			
	T200～T120	200	240	170	20	27	27	186	195														370		19
	T200～T150											150	190	120		25	25	140	145			155			

両分岐用

寸法図

●ふ　た

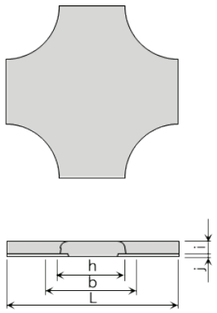

●本　体

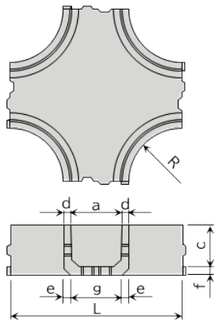

寸法表

種類	呼び	寸法（mm）												参考重量（Kg）		
		a	b	c	d	e	f	g	h	i	j	L	R	本体	ふた	組
両分岐用	T-70	70	110	75	20	23	23	64	65	30	9	500	195	12	11	23
	T-120	120	160				24	114	115	35			170	14	16	30
	T-150	150	190	120		25	25	140	145				155	17	18	35
	T-200	200	240	170		27	27	186	195				130	21	20	41
	T-250	250	290				28	236	245	39		560	135	26	29	55
	T-300	300	350		25	32	32	286	295			600	125	34	35	69
	T-400	400	460	215	30	37	37	386	395	44		700	120	54	56	110

こう配用

実用新案登録商品

寸法図

●ふ　た

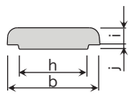

●上　り

●下　り

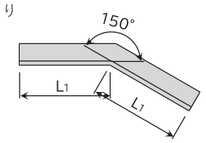

●本　体

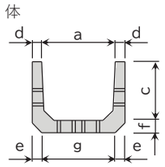

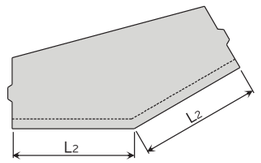

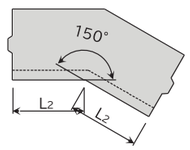

寸法表

種類	呼び	寸法（mm）														参考重量（Kg）					
		a	b	c	d	e	f	g	h	i	j	上り	下り	上り	下り	上り	下り	上り	下り	上り	下り
												L1		L2		本体		蓋		組	
こう配用	T-70	70	110	75	20	23	23	64	65	30	9	432	176	250	150	8	4	4	3	12	7
	T-120	120	160				24	114	115	35			177			9	5	7	6	16	11
	T-150	150	190	120		25	25	140	145			408	189			13	8		7	20	15
	T-200	200	240	170		27	27	186	195			381	203			17	12	9	10	26	22
	T-250	250	290				28	236	245	39						19	13	12	13	31	26
	T-300	300	350		25	32	32	286	295			378	204			25	17	14	16	39	33
	T-400	400	460	215	30	37	37	386	395	44		353	218			36	26	19	25	55	51

異形用

寸法図

●ふ　た

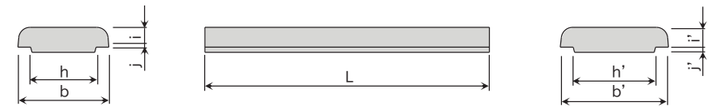

●本　体

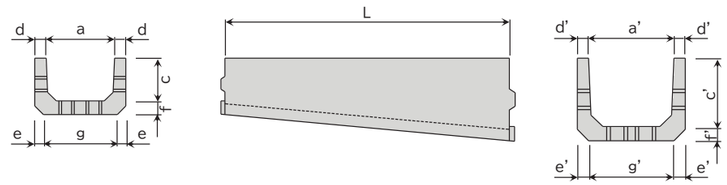

寸法表

種類	呼び	寸法（mm）																					参考重量（Kg）		
		a	b	c	d	e	f	g	h	i	j	a'	b'	c'	d'	e'	f'	g'	h'	i'	j'	L	本体	ふた	組
異形用	T70～T120	70	110	75	20	23	23	64	65	30	9	120	160	75	20	23	24	114	115	35	9	500	8	6	14
	T120～T150	120	160				24	114	115	35		150	190	120		25	25	140	145				10	8	18
	T150～T200	150	190	120		25	25	140	145			200	240	170		27	27	186	195				15	11	26
	T200～T250	200	240	170		27	27	186	195			250	290				28	236	245	39			19	14	33
	T250～T300	250	290				28	236	245	39		300	350		25	32	32	286	295				23	18	41
	T300～T400	300	350		25	32	32	286	295			400	460	215	30	37	37	386	395	44			32	24	56

接続用

従来の JIS と接続できます。

寸法図

●ふ　た

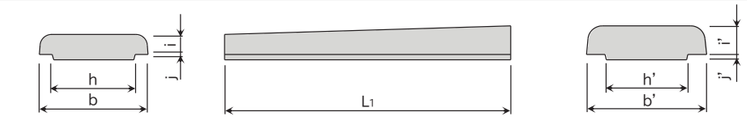

●本　体

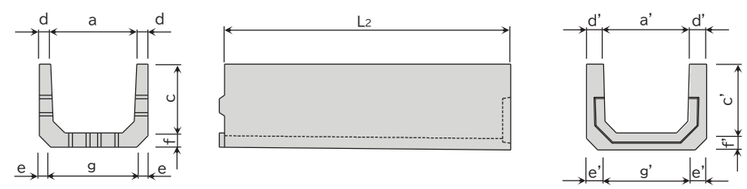

寸法表

種類	呼び	寸法（mm）																						参考重量（Kg）		
		T側										JIS側												本体	ふた	組
		a	b	c	d	e	f	g	h	i	j	a'	b'	c'	d'	e'	f'	g'	h'	i'	j'	L1	L2			
接続用	T70～JIS70	70	110	75	20	23	23	64	65	30	9	70	120	75	25	29	25	62	65	30	9	500	500	8	5	13
	T120～JIS120	120	160				24	114	115	35		120	170			27		116	115	50				9	9	18
	T150～JIS150	150	190	120		25	25	140	145			150	210	120	30	33	30	144	145					14	11	25
	T200～JIS200	200	240	170		27	27	186	195			200	270	170	35	40	35	190	195					22	15	37
	T250～JIS250	250	290				28	236	245	39		250	330		40	47	40	236	245					27	19	46
	T300～JIS300	300	350		25	32	32	286	295			300	390		45	54	45	282	295					33	23	56
	T400～JIS400	400	460	215	30	37	37	386	395	44		400	510	215	55	66	55	378	395					51	31	82

※ T150～JIS150 は No.150B、T200～JIS200 は No.200B への接続となります。　※ e', g' は参考値とします。

トラフパネル

●トラフの前後面をふさぐコンクリートパネルです。
●クロージャー用ボックスとして使用できます。
●現場加工が簡単です。
●コンクリートの接着にはセラチャックを使用してください。

寸法図

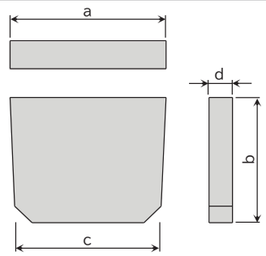

寸法表

呼び	寸法表（mm）				参考質量（Kg）
	a	b	c	d	
T-70 用	68	64	62	30	0.3
T-120 用	118		112		0.6
T-150 用	148	109	138		1
T-200 用	198	159	184		2
T-250 用	248		234	35	3
T-300 用	298		284		4
T-400 用	398	204	384		7

使用例

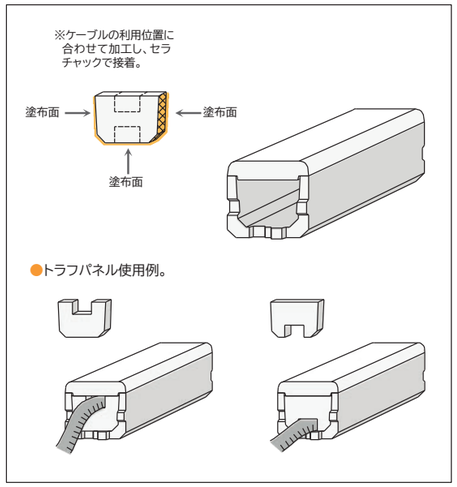

エポキシ系汎用接着剤

セラチャック

●湿潤コンクリート面にも使用できます。
●無溶剤タイプなので耐引火性にも優れています。
●低温でも硬化し、施工が容易です。

荷　姿

呼び	主剤（A）	硬化剤（B）
0.3Kg 入り	0.2Kg	0.1Kg
2Kg 入り	1.33Kg	0.67Kg
6Kg 入り	4Kg	2Kg

使用例

●トラフパネルの接着
●切断加工時の接着補強
※基本寸法の半分以下に加工した場合、製品強度が低下しますので、隣接する製品等に接着してください。

仕様説明

1.表面処理
ワイヤーブラシ等で、付着している汚れや錆など接着力を損なうものを取り除いて接着面をきれいにしてください。

2.混　　合
セラチャックの取材(A剤)と硬化剤(B剤)は定められた混合比(2:1)に軽量してあります。使用の際は、主剤(A剤)の容器に硬化剤(B剤)を全量入れて均一な色(グレー)になるまでよく混ぜ合わせてください。
少量使用の場合は、必要な量を別の容器に移して使用してください。

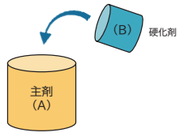

3.接　　着
よく混ぜ合わせたセラチャックを接着面にコテ、ゴムへら、手(ゴム手袋着用)で1～2mm厚に塗り、接着物を固定してください。
動かないように固定してから、約24時間後、実用強度に達します。
※参考(30℃で、12時間経過後　30N/mm²)

T型JIS対応蓋

●JISトラフに合う寸法で制作した蓋です。
●配合はT型トラフの配合です。
●蓋の厚みは軽量化の為、JIS蓋と比べ薄くなっています。

寸法図

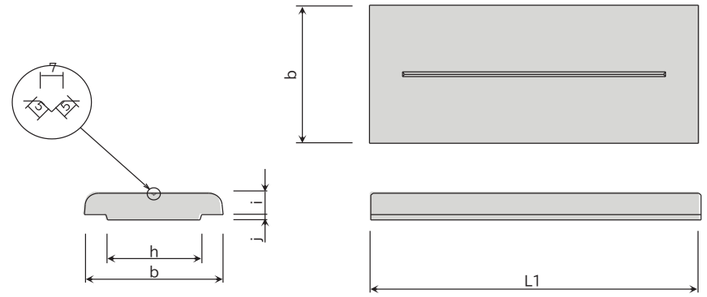

寸法表

呼び	寸法表（mm）					参考重量
	b	h	i	j	L1	
T-70 用	170	115	35	9	500	9
T-120 用	210	145				11
T-150 用	270	195				14

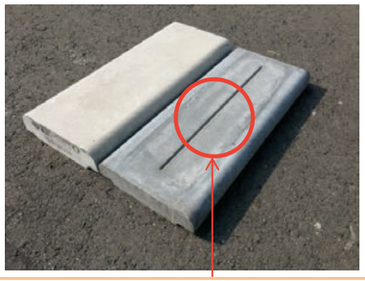

ここがポイント！
製品仕様や強度はT型トラフと同等です。
また、T型トラフ(蓋)とJISトラフ(蓋)との区別が簡単にできる様、真ん中に線の印が刻印してあります。

凍結融解作用による破損問題
（JISトラフ蓋）

こんな特徴があります！

Point①
T型トラフのコンクリート配合で製造してますので、凍結融解や塩害などに対する耐候性に優れています。

Point②
JISトラフの外径寸法で蓋を製作をしています。
トラフ本体はそのままで、蓋のみの取替えが可能です。
内容積は変わりません。

Point③
強度はそのままで、厚みを薄くする事ができるので、JISトラフ蓋と比較して軽量(約20%)してあり、運搬作業の負担軽減になります。

他にもこんなラインナップがあります。

セキュリティトラフ

●ホーム上で有効です。
●落ち蓋式なので、ホーム上とフラットに設置が可能で段差が生じません。
●蓋は滑り止め加工(ファインステップ加工)がしてあります。

バリアフリー対応！

ホーム上とフラットに設置が可能！
段差が生じません。
だから点字ブロックにかぶってしまっても大丈夫です。

ファインステップ加工！

蓋の表面に滑り止め加工をしているので、降雨時も安心して歩行できます。

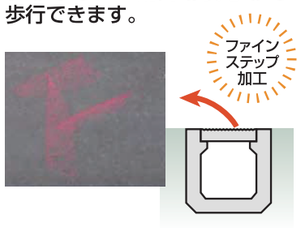

安心・安全のセキュリティトラフ！

セキュリティ重視！

落ち蓋式なので、蓋を開けられる心配がありません。イタズラ対策にも最適です。

落ち蓋式で隙間がないので指が入らない！

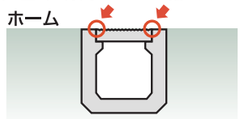

直壁タイプだから！

直壁タイプなため、充分に転圧をかけて施工して頂けます。

寸法図

●本　体

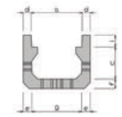

●ふ　た

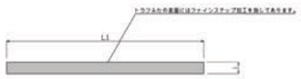

寸法表

呼び	ふたの寸法（mm）			本体の寸法表（mm）							参考重量（Kg）			内容積（mm²）
	b	i	L1	a	c	d	e	f	g	L2	本体	ふた	組	
ST-70	75	30	500	80	95	20	36.5	23	47	500	13	3	16	4636
ST-120	125	30	500	130	80	20	22	24	126	500	11	5	16	7592
ST-150	164	30	500	170	120	20	25	25	160	500	15	6	21	16458
ST-200	216	35	500	224	175	23	29	32	212	500	25	9	34	32642
ST-300	370	50	500	378	235	30	41	35	355	500	48	23	71	65936

LCX誘電体トラフ(コンクリート)

●電波を透過させる為、鉄筋は使用していません。

寸法図

●本　体

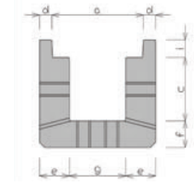

●ふ　た

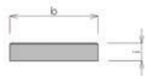

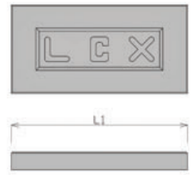

寸法表

呼び	ふたの寸法（mm）			本体の寸法表（mm）							参考重量（Kg）		
	b	i	L1	a	c	d	e	f	g	L2	本体	ふた	組
LCX	250	50	500	260	180	35	85	75	160	500	70	15	85

■ 施工実績

ＬＣＸ誘電体トラフ
（コンクリート）

セキュリティトラフ

ケーブルトラフT型の強度

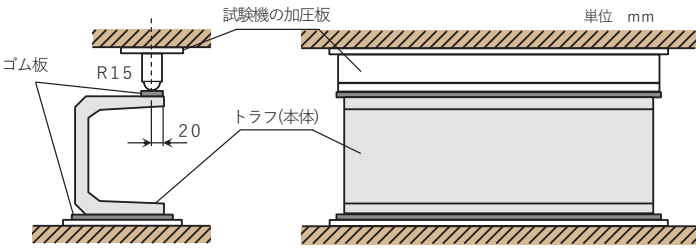

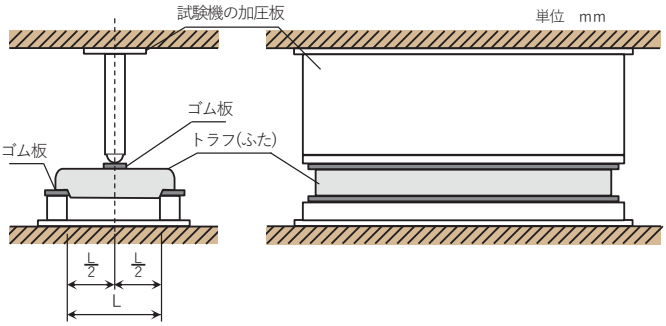

名称	種類（呼び）	本体	ふた	
		曲げ強さ荷重（kN）	曲げ強さ荷重（kN）	スパンL（mm）
ケーブルトラフT型	T-70 用	5.0	15.0	70
	T-120 用	4.0	24.0	120
	T-150 用		30.0	150
	T-200 用			200
	T-250 用		25.0	250
	T-300 用			300
	T-400 用			400

フジプレコン株式会社

本　　社／〒470-2553　愛知県知多郡武豊町字四畝40-9
TEL:0569-73-1728　FAX:0569-73-6618

豊橋営業所／〒441-1115　愛知県豊橋市石巻本町字北入田2(JIS認定工場)
TEL:0532-88-3708　FAX:0532-88-6885

東京営業所／〒114-0024　東京都北区西ヶ原1-56-12 第3ライデンビル5F
TEL:03-5974-3251　FAX:03-5974-3254

西日本営業所／〒532-0011　大阪府大阪市淀川区西中島6-9-20 新大阪GHビル202号
TEL:06-6195-5390　FAX:06-6195-5391

E-mail　info@fujiprecon.co.jp
URL　http://www.fujiprecon.co.jp/

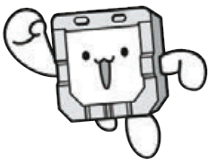

Facebookで
「最新情報」発信中!!

フジプレコン　検索